3.5 т ▶ 5.0 т
с центром тяжести 500 мм

NISSAN FORKLIFT

1F4 Серия

Модели с ДВС на пневматических шинах **3.5 – 5.0 т**

1F4 3.5 т

Габариты

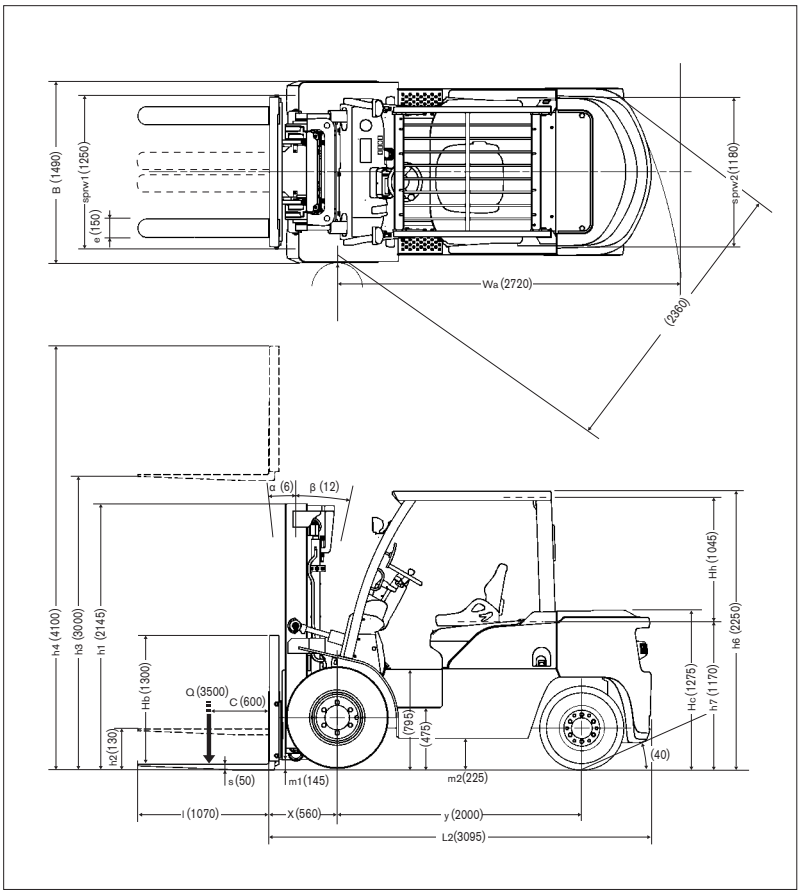

График грузоподъемности

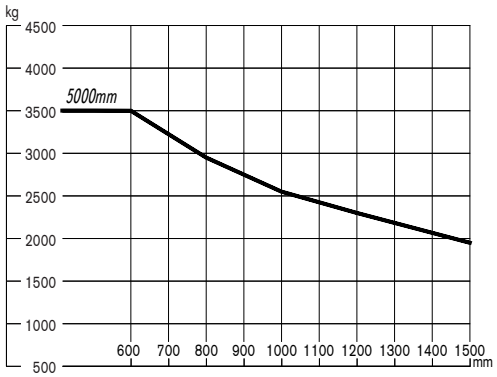

Грузоподъемность не снижается до высоты 5000 мм. Грузоподъемность вычислена при следующих условиях: а) стандартная мачта типа 2W и б) мачта в вертикальном положении

Размеры шин и колеи

Передние шины	Одинарные	Двускатные	Спец. двускатные
Размер передних шин	8.25-15-12PR(I)	7.50-16-12PR(I)	8.25-15-12PR(I)
Габаритная ширина мм	1490	1775	1970
Передняя колея мм	1250	1310	1445

Дорожный просвет

Под мачтой	мм	145
Под силовыми агрегатами	мм	170
Под рамой	мм	225

Характеристики мачт и номинальная грузоподъемность

W1F4A35U, W1F4F35U, J1F4A35DU, J1F4F35DU, J1F4A35LU, J1F4F35LU

Тип мачты	Код мачты	Макс. подъем вил мм	Строительная высота: Полностью опущена мм	Строительная высота: Полностью выдвинута: Без защитной решетки мм	Строительная высота: Полностью выдвинута: С защитной решеткой мм	Свободный ход: Без защитной решетки мм	Свободный ход: С защитной решеткой мм	Передний свес мм	Угол наклона: Передний / Задний град	Грузоподъемность: Одинарные шины, центр тяжести 500 мм кг	Грузоподъемность: Двускатные шины, центр тяжести 500 мм кг
Двухсекционная (С широким обзором 2W)	2W300	3000	2145	3835	4100	130	130	560	6/12	3500	
	2W330	3300	2295	4135	4400				6/12	3500	
	2W350	3500	2430	4335	4600				6/12	3500	
	2W370	3700	2545	4535	4800				6/12	3500	
	2W400	4000	2745	4835	5100				6/12	3500	
	2W450	4500	2995	5335	5600				6/6	3500	
	2W500	5000	3245	5835	6100				6/6	3500	
Трехсекционная (Со свободным ходом 3F)	3F385	3850	1995	4725	4950	1175	950	575	6/6	3500	
	3F430	4300	2145	5175	5400	1325	1100		6/6	3500	
	3F475	4750	2295	5625	5850	1475	1250		6/6	3500	
	3F515	5150	2430	6025	6250	1615	1385		6/6	3300	3500
	3F550	5500	2545	6375	6600	1725	1500		6/6	2400	3300
	3F600	6000	2745	6875	7100	1925	1700		6/6	1800	3200
	3F650	6500	2995	7375	7600	2175	1950		6/6	1400	2800
	3F700	7000	3245	7875	8100	2425	2200		6/6	1000	2100

Технические характеристики

		Наименование					W1F4A35U	W1F4F35U	J1F4A35DU/LU	J1F4F35DU/LU	
СПЕЦИФИКАЦИЯ	1	Производитель					Nissan Forklift	Nissan Forklift	Nissan Forklift	Nissan Forklift	1
	2	Модель					W1F4A35U	W1F4F35U	J1F4A35DU/LU	J1F4F35DU/LU	2
	3	Грузоподъемность					3500	3500	3500	3500	3
	4	Центр тяжести			Q	кг	600	600	600	600	4
	5	Тип двигателя (Электро, Дизель, Бензин, Газобензин)			C	мм	Дизель	Дизель	Бензин/Газобензин	Бензин/Газобензин	5
	6	Оператор (Сопровождает / Стоит / Сидит)					Сидит	Сидит	Сидит	Сидит	6
	7	Тип шин (передние / задние)					Пневматические	Пневматические	Пневматические	Пневматические	7
	8	Число колес, передних / задних (x=ведущие)					2x / 2	2x / 2	2x / 2	2x / 2	8
ГАБАРИТЫ	9	Стандартная высота подъема вил			h3	мм	3000	3000	3000	3000	9
	10	Стандартный свободный ход			h2	мм	130	130	130	130	10
	13	Размер вил (ВхШхД)				мм	50x150x1070	50x150x1070	50x150x1070	50x150x1070	13
		Макс. размах вил				мм	1185	1185	1185	1185	
		Мин. размах вил				мм	305	305	305	305	
	14	Наклон мачты (вперед / назад)			α/β	град	6 / 12	6 / 12	6 / 12	6 / 12	14
	15	Длина до спинки вил			L2	мм	3095	3095	3095	3095	15
	16	Общая ширина			B	мм	1490	1490	1490	1490	16
	17	Строительная высота (мачта опущена)			h1	мм	2145	2145	2145	2145	17
	18	Строительная высота (мачта выдвинута)			h4	мм	4100	4100	4100	4100	18
	19	Высота по решетку ограждения водителя			h6	мм	2250	2250	2250	2250	19
	20	Высота кресла водителя			h7	мм	1170	1170	1170	1170	20
	21	Радиус поворота (внешний)			Wa	мм	2720	2720	2720	2720	21
	22	Расстояние от оси опорных колес до спинки вил			X	мм	560	560	560	560	22
	23	Рабочий проезд с поддоном 1200x800 / 1000x1200			Ast	мм	4680 / 4480	4680 / 4480	4680 / 4480	4680 / 4480	23
ЭКСПЛУАТАЦИОННЫЕ ХАРАКТЕРИСТИКИ	24	Скорость	Передвижения	с грузом		км/ч	18.0	23.5	18.0	22.0	24
				без груза		км/ч	19.5	24.5	18.0	22.0	
	25		Подъема	с грузом		мм/с	500	500	480	480	25
				без груза		мм/с	520	520	480	480	
	26		Опускания	с грузом		мм/с	500	500	500	500	26
				без груза		мм/с	500	500	500	500	
	28	Макс. тяговое усилие (с грузом / без груза)				Н	29350 / 23220	29350 / 23220	30500 / 26100	30500 / 26100	28
	29	Преодолеваемый подъем при 2 км/ч (с грузом / без груза)				tan θ (%)	26 / -	26 / -	26 / -	26 / -	29
	30	Макс. преодолеваемый подъем (грузом / без груза)				tan θ (%)	27/27	27/27	32/27	32/27	30
ВЕС	32	Вес погрузчика без груза				кг	5760	5790	5810	5840	32
	33	Распределение веса с грузом (передняя / задняя ось)				кг	8095 / 1165	8115 / 1175	8070 / 1240	8085 / 1255	33
	34	Распределение веса без груза (передняя / задняя ось)				кг	2565 / 3195	2585 / 3205	2540 / 3270	2555 / 3285	34
ШАССИ И КОЛЕСА	35	Шины	Количество (передних / задних)			шт.	2 / 2	2 / 2	2 / 2	2 / 2	35
	36		Размер передних				8.25-15-12PR(I)	8.25-15-12PR(I)	8.25-15-12PR(I)	8.25-15-12PR(I)	36
	37		Размер задних				7.00-12-12PR(I)	7.00-12-12PR(I)	7.00-12-12PR(I)	7.00-12-12PR(I)	37
	38	Колесная база				y	мм	2000	2000	2000	2000	38
	39	Колея (передняя / задняя)			sprw 1/sprw 2		мм	1250 / 1180	1250 / 1180	1250 / 1180	1250 / 1180	39
		Высота решетки ограждения груза				Hb	мм	1300	1300	1300	1300	
		Расстояние до защитного ограждения				Hh	мм	1045	1045	1045	1045	
		Высота противовеса				Hc	мм	1275	1275	1275	1275	
	40	Минимальный дорожный просвет под мачтой, с грузом					мм	145	145	145	145	40
	41	Дорожный просвет по центру колесной базы, с грузом				m1	мм	225	225	225	225	41
	42	Рабочий тормоз (Механич. / Гидравлич. / Электро / Пневмо)				m2		Гидравлический	Гидравлический	Гидравлический	Гидравлический	42
	43	Стояночный тормоз Ножной / Ручной						Ножной	Ножной	Ножной	Ножной	43
ВЕДУЩИЕ УЗЛЫ	45	Батарея	Вольтаж / Емкость (5 часов)				В/Ач	12 / 64	12 / 64	12 / 55	12 / 55	45
	49	Двигатель внутреннего сгорания	Производитель / модель					NISSAN / TD42	NISSAN / TD42	NISSAN / TB45	NISSAN / TB45	49
	50		Номинальная мощность двигателя				КВт	61	61	63.9	63.9	50
	51		Число оборотов				об.мин.	2400	2400	2450	2450	51
	52		Число цилиндров / рабочий объем				/см^3	6 / 4169	6 / 4169	6 / 4478	6 / 4478	52
	55	Трансмиссия	Тип					Автомат	Автомат	Автомат	Автомат	55
			Число скоростей					1 / 1	2 / 1	1 / 1	2 / 1	
	57	Рабочее давление для навесного оборудования					МПа	13.7	13.7	13.7	13.7	57

1F4 4.0 т

Габариты

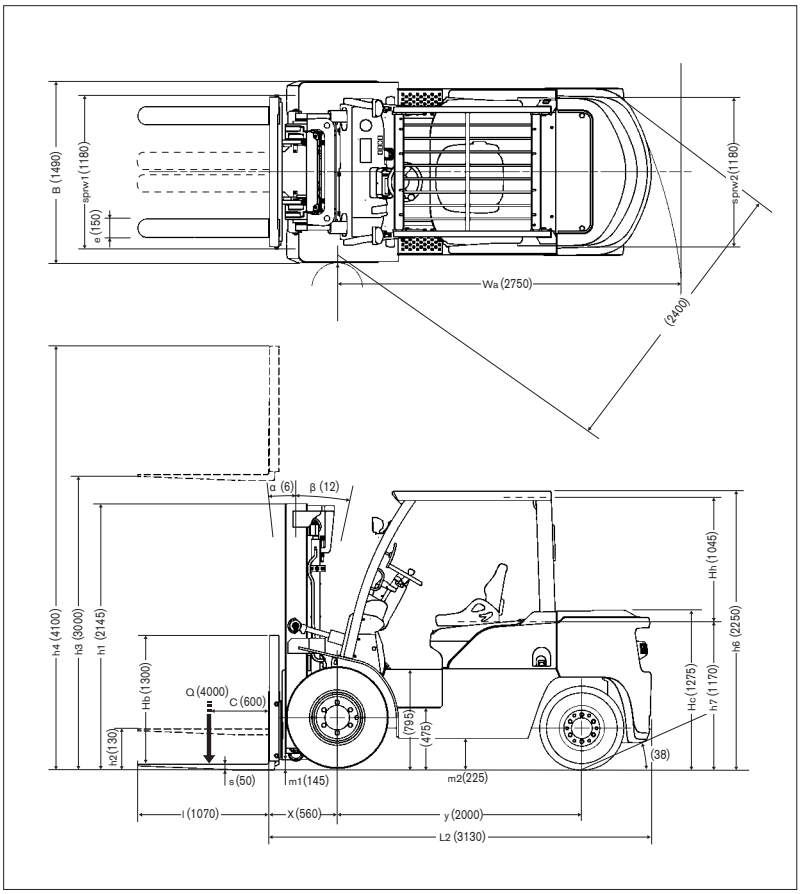

График грузоподъемности

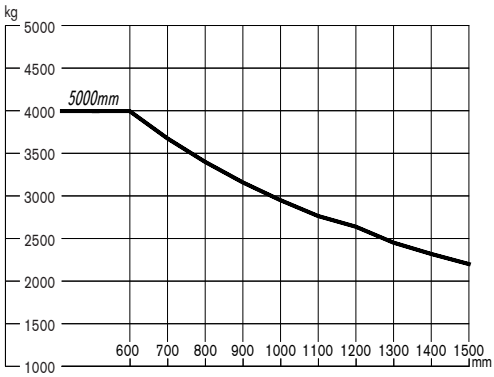

Грузоподъемность не снижается до высоты 5000 мм. Грузоподъемность вычислена при следующих условиях: а) стандартная мачта типа 2W и б) мачта в вертикальном положении

Размеры шин и колеи

Передние шины	Одинарные	Двускатные	Спец. двускатные
Размер передних шин	300-15-18PR(I)	7.50-16-12PR(I)	8.25-15-12PR(I)
Габаритная ширина мм	1490	1775	1970
Передняя колея мм	1180	1310	1445

Дорожный просвет

Под мачтой	мм	145
Под силовыми агрегатами	мм	170
Под рамой	мм	225

Характеристики мачт и номинальная грузоподъемность

W1F4A40U, W1F4F40U, J1F4A40DU, J1F4F40DU, J1F4A40LU, J1F4F40LU

Тип мачты	Код мачты	Макс. подъем вил мм	Строительная высота: Полностью опущена мм	Строительная высота: Полностью выдвинута: Без защитной решетки мм	Строительная высота: Полностью выдвинута: С защитной решеткой мм	Свободный ход: Без защитной решетки мм	Свободный ход: С защитной решеткой мм	Передний свес мм	Угол наклона: Передний / Задний град	Грузоподъемность: Одинарные шины, центр тяжести 500 мм кг	Грузоподъемность: Двускатные шины, центр тяжести 500 мм кг
Двухсекционная (С широким обзором 2W)	2W300	3000	2145	3835	4100	130	130	560	6/12	4000	
	2W330	3300	2295	4135	4400				6/12	4000	
	2W350	3500	2430	4335	4600				6/12	4000	
	2W370	3700	2545	4535	4800				6/12	4000	
	2W400	4000	2745	4835	5100				6/12	4000	
	2W450	4500	2995	5335	5600				6/6	4000	
	2W500	5000	3245	5835	6100				6/6	4000	
Трехсекционная (Со свободным ходом 3F)	3F385	3850	1995	4725	4950	1175	950	575	6/6	4000	
	3F430	4300	2145	5175	5400	1325	1100		6/6	4000	
	3F475	4750	2295	5625	5850	1475	1250		6/6	4000	
	3F515	5150	2430	6025	6250	1615	1385		6/6	3800	3950
	3F550	5500	2545	6375	6600	1725	1500		6/6	3200	3800
	3F600	6000	2745	6875	7100	1925	1700		6/6	2400	3700
	3F650	6500	2995	7375	7600	2175	1950		6/6	1800	2800
	3F700	7000	3245	7875	8100	2425	2200		6/6	1300	2100

Технические характеристики

		Наименование				W1F4A40U	W1F4F40U	J1F4A40DU/LU	J1F4F40DU/LU	
СПЕЦИФИКАЦИЯ	1	Производитель				Nissan Forklift	Nissan Forklift	Nissan Forklift	Nissan Forklift	1
	2	Модель				W1F4A40U	W1F4F40U	J1F4A40DU/LU	J1F4F40DU/LU	2
	3	Грузоподъемность				4000	4000	4000	4000	3
	4	Центр тяжести		Q	кг	600	600	600	600	4
	5	Тип двигателя (Электро, Дизель, Бензин, Газобензин)		C	мм	Дизель	Дизель	Бензин/Газобензин	Бензин/Газобензин	5
	6	Оператор (Сопровождает / Стоит / Сидит)				Сидит	Сидит	Сидит	Сидит	6
	7	Тип шин (передние / задние)				Пневматические	Пневматические	Пневматические	Пневматические	7
	8	Число колес, передних / задних (x=ведущие)				2x / 2	2x / 2	2x / 2	2x / 2	8
ГАБАРИТЫ	9	Стандартная высота подъема вил		h3	мм	3000	3000	3000	3000	9
	10	Стандартный свободный ход		h2	мм	130	130	130	130	10
	13	Размер вил (ВхШхД)			мм	50x150x1070	50x150x1070	50x150x1070	50x150x1070	13
		Макс. размах вил			мм	1185	1185	1185	1185	
		Мин. размах вил			мм	305	305	305	305	
	14	Наклон мачты (вперед / назад)		α/β	град	6 / 12	6 / 12	6 / 12	6 / 12	14
	15	Длина до спинки вил		L2	мм	3130	3130	3130	3130	15
	16	Общая ширина		B	мм	1490	1490	1490	1490	16
	17	Строительная высота (мачта опущена)		h1	мм	2145	2145	2145	2145	17
	18	Строительная высота (мачта выдвинута)		h4	мм	4100	4100	4100	4100	18
	19	Высота по решетку ограждения водителя		h6	мм	2250	2250	2250	2250	19
	20	Высота кресла водителя		h7	мм	1170	1170	1170	1170	20
	21	Радиус поворота (внешний)		Wa	мм	2750	2750	2750	2750	21
	22	Расстояние от оси опорных колес до спинки вил		X	мм	560	560	560	560	22
	23	Рабочий проезд с поддоном 1200x800 / 1000x1200		Ast	мм	4710 / 4510	4710 / 4510	4710 / 4510	4710 / 4510	23
ЭКСПЛУАТАЦИОННЫЕ ХАРАКТЕРИСТИКИ	24	Скорость	Передвижения с грузом		км/ч	18.0	23.5	18.0	22.0	24
			Передвижения без груза		км/ч	19.5	24.5	18.0	22.0	
	25		Подъема с грузом		мм/с	500	500	480	480	25
			Подъема без груза		мм/с	520	520	480	480	
	26		Опускания с грузом		мм/с	500	500	500	500	26
			Опускания без груза		мм/с	500	500	500	500	
	28	Макс. тяговое усилие (с грузом / без груза)			Н	30200 / 24070	30200 / 24070	31400 / 27000	31400 / 27000	28
	29	Преодолеваемый подъем при 2 км/ч (с грузом / без груза)			tan θ (%)	24 / -	24 / -	25 / -	25 / -	29
	30	Макс. преодолеваемый подъем (грузом / без груза)			tan θ (%)	26 / 24	26 / 24	28 / 26	28 / 26	30
ВЕС	32	Вес погрузчика без груза			кг	5985	6015	6035	6065	32
	33	Распределение веса с грузом (передняя / задняя ось)			кг	8860 / 1125	8880 / 1135	8835 / 1200	8850 / 1215	33
	34	Распределение веса без груза (передняя / задняя ось)			кг	2540 / 3445	2560 / 3455	2515 / 3520	2530 / 3535	34
ШАССИ И КОЛЕСА	35	Шины	Количество (передних / задних)		шт.	2 / 2	2 / 2	2 / 2	2 / 2	35
	36		Размер передних			300-15-18PR(I)	300-15-18PR(I)	300-15-18PR(I)	300-15-18PR(I)	36
	37		Размер задних			7.00-12-12PR(I)	7.00-12-12PR(I)	7.00-12-12PR(I)	7.00-12-12PR(I)	37
	38	Колесная база		y	мм	2000	2000	2000	2000	38
	39	Колея (передняя / задняя) sprw 1/sprw 2			мм	1180 / 1180	1180 / 1180	1180 / 1180	1180 / 1180	39
		Высота решетки ограждения груза		Hb	мм	1300	1300	1300	1300	
		Расстояние до защитного ограждения		Hh	мм	1045	1045	1045	1045	
		Высота противовеса		Hc	мм	1275	1275	1275	1275	
	40	Минимальный дорожный просвет под мачтой, с грузом			мм	145	145	145	145	40
	41	Дорожный просвет по центру колесной базы, с грузом		m1	мм	225	225	225	225	41
	42	Рабочий тормоз (Механич. / Гидравлич. / Электро / Пневмо)		m2		Гидравлический	Гидравлический	Гидравлический	Гидравлический	42
	43	Стояночный тормоз Ножной / Ручной				Ножной	Ножной	Ножной	Ножной	43
ВЕДУЩИЕ УЗЛЫ	45	Батарея	Вольтаж / Емкость (5 часов)		В/Ач	12 / 64	12 / 64	12 / 55	12 / 55	45
	49	Двигатель внутреннего сгорания	Производитель / модель			NISSAN / TD42	NISSAN / TD42	NISSAN / TB45	NISSAN / TB45	49
	50		Номинальная мощность двигателя		КВт	61	61	63.9	63.9	50
	51		Число оборотов		об.мин.	2400	2400	2450	2450	51
	52		Число цилиндров / рабочий объем		/см^3	6 / 4169	6 / 4169	6 / 4478	6 / 4478	52
	55	Трансмиссия	Тип			Автомат	Автомат	Автомат	Автомат	55
			Число скоростей			1 / 1	2 / 1	1 / 1	2 / 1	
	57	Рабочее давление для навесного оборудования			МПа	13.7	13.7	13.7	13.7	57

1F4 4.5 т

Габариты

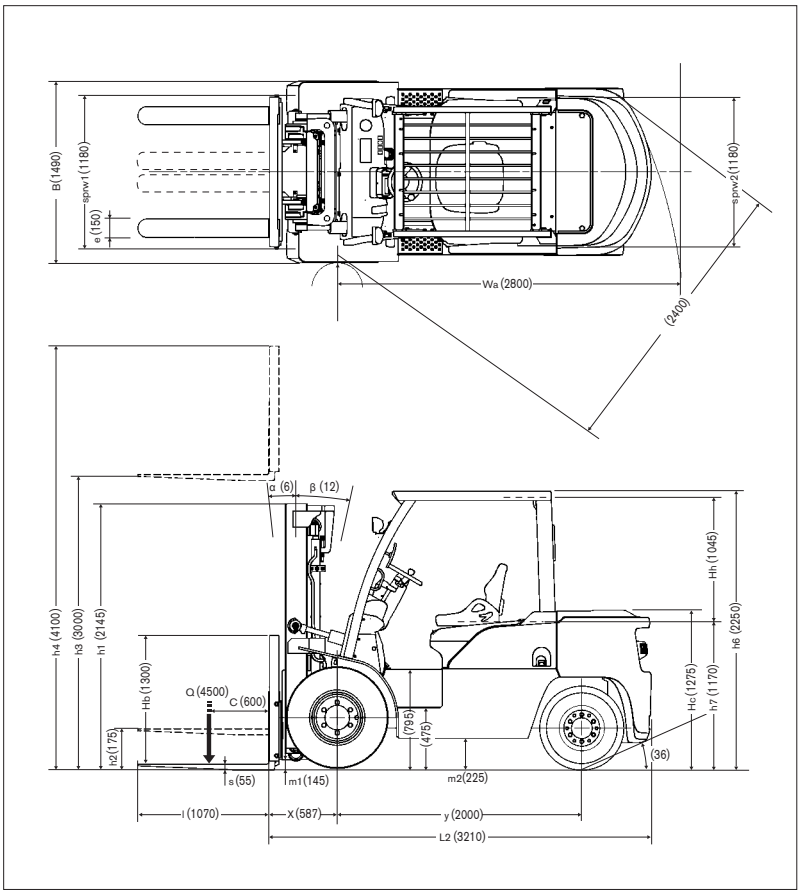

График грузоподъемности

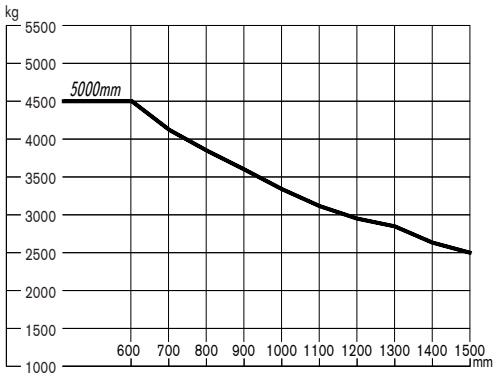

Грузоподъемность не снижается до высоты 5000 мм. Грузоподъемность вычислена при следующих условиях: а) стандартная мачта типа 2W и б) мачта выдвинута

Размеры шин и колеи

Передние шины	Одинарные	Двускатные	Спец. двускатные
Размер передних шин	300-15-18PR(I)	7.50-16-12PR(I)	8.25-15-12PR(I)
Габаритная ширина мм	1490	1775	1970
Передняя колея мм	1180	1310	1445

Дорожный просвет

Под мачтой	мм	145
Под силовыми агрегатами	мм	170
Под рамой	мм	225

Характеристики мачт и номинальная грузоподъемность

W1F4A45U, W1F4F45U, J1F4A45DU, J1F4F45DU, J1F4A45LU, J1F4F45LU

Тип мачты	Код мачты	Макс. подъем вил мм	Строительная высота: Полностью опущена мм	Строительная высота: Полностью выдвинута: Без защитной решетки мм	Строительная высота: Полностью выдвинута: С защитной решеткой мм	Свободный ход: Без защитной решетки мм	Свободный ход: С защитной решеткой мм	Передний свес мм	Угол наклона: Передний / Задний град	Грузоподъемность: Одинарные шины, центр тяжести 500 мм кг	Грузоподъемность: Двускатные шины, центр тяжести 500 мм кг
Двухсекционная (С широким обзором 2W)	2W300	3000	2145	3855	4100	175	175	587	6/12	4500	
	2W330	3300	2295	4155	4400				6/12	4500	
	2W350	3500	2430	4355	4600				6/12	4500	
	2W370	3700	2545	4555	4800				6/12	4500	
	2W400	4000	2745	4855	5100				6/12	4500	
	2W450	4500	2995	5355	5600				6/6	4500	
	2W500	5000	3245	5855	6100				6/6	4500	
Трехсекционная (Со свободным ходом 3F)	3F385	3850	2145	4735	4950	1320	1105	596	6/6	4500	
	3F430	4300	2295	5185	5400	1470	1255		6/6	4500	
	3F475	4750	2430	5635	5850	1605	1390		6/6	4500	
	3F515	5150	2545	6035	6250	1720	1505		6/6	4300	4500
	3F550	5500	2745	6385	6600	1920	1705		6/6	3200	4300
	3F600	6000	2995	6885	7100	2170	1955		6/6	2400	3900
	3F650	6500	3245	7385	7600	2420	2205		6/6	1800	2800
	3F700	7000	3495	7885	8100	2670	2455		6/6	1300	2100

Технические характеристики

		Наименование					W1F4A45U	W1F4F45U	J1F4A45DU/LU	J1F4F45DU/LU	
СПЕЦИФИКАЦИЯ	1	Производитель					Nissan Forklift	Nissan Forklift	Nissan Forklift	Nissan Forklift	1
	2	Модель					W1F4A45U	W1F4F45U	J1F4A45DU/LU	J1F4F45DU/LU	2
	3	Грузоподъемность					4500	4500	4500	4500	3
	4	Центр тяжести			Q	кг	600	600	600	600	4
	5	Тип двигателя (Электро, Дизель, Бензин, Газобензин)			C	мм	Дизель	Дизель	Бензин/Газобензин	Бензин/Газобензин	5
	6	Оператор (Сопровождает / Стоит / Сидит)					Сидит	Сидит	Сидит	Сидит	6
	7	Тип шин (передние / задние)					Пневматические	Пневматические	Пневматические	Пневматические	7
	8	Число колес, передних / задних (x=ведущие)					2x / 2	2x / 2	2x / 2	2x / 2	8
ГАБАРИТЫ	9	Стандартная высота подъема вил			h3	мм	3000	3000	3000	3000	9
	10	Стандартный свободный ход			h2	мм	175	175	175	175	10
	13	Размер вил (ВхШхД)				мм	55x150x1070	55x150x1070	55x150x1070	55x150x1070	13
		Макс. размах вил				мм	1185	1185	1185	1185	
		Мин. размах вил				мм	305	305	305	305	
	14	Наклон мачты (вперед / назад)			α/β	град	6 / 12	6 / 12	6 / 12	6 / 12	14
	15	Длина до спинки вил			L2	мм	3210	3210	3210	3210	15
	16	Общая ширина			B	мм	1490	1490	1490	1490	16
	17	Строительная высота (мачта опущена)			h1	мм	2145	2145	2145	2145	17
	18	Строительная высота (мачта выдвинута)			h4	мм	4100	4100	4100	4100	18
	19	Высота по решетку ограждения водителя			h6	мм	2250	2250	2250	2250	19
	20	Высота кресла водителя			h7	мм	1170	1170	1170	1170	20
	21	Радиус поворота (внешний)			Wa	мм	2800	2800	2800	2800	21
	22	Расстояние от оси опорных колес до спинки вил			X	мм	587	587	587	587	22
	23	Рабочий проезд с поддоном 1200x800 / 1000x1200			Ast	мм	4785 / 4585	4785 / 4585	4785 / 4585	4785 / 4585	23
ЭКСПЛУАТАЦИОННЫЕ ХАРАКТЕРИСТИКИ	24	Скорость	Передвижения	с грузом		км/ч	18.0	23.5	18.0	22.0	24
				без груза		км/ч	19.5	24.5	18.0	22.0	
	25		Подъема	с грузом		мм/с	430	430	420	420	25
				без груза		мм/с	450	450	420	420	
	26		Опускания	с грузом		мм/с	450	450	450	450	26
				без груза		мм/с	450	450	450	450	
	28	Макс. тяговое усилие (с грузом / без груза)				Н	31050 / 24920	31050 / 24920	32300 / 27900	32300 / 27900	28
	29	Преодолеваемый подъем при 2 км/ч (с грузом / без груза)				tan θ (%)	21 / -	21 / -	22 / -	22 / -	29
	30	Макс. преодолеваемый подъем (грузом / без груза)				tan θ (%)	24 / 22	24 / 22	25 / 24	25/ 24	30
ВЕС	32	Вес погрузчика без груза				кг	6780	6810	6830	6860	32
	33	Распределение веса с грузом (передняя / задняя ось)				кг	9910 / 1370	9925 / 1385	9880 / 1450	9900 / 1460	33
	34	Распределение веса без груза (передняя / задняя ось)				кг	2740 / 4040	2755 / 4055	2710 / 4120	2725 / 4135	34
ШАССИ И КОЛЕСА	35	Шины	Количество (передних / задних)			шт.	2 / 2	2 / 2	2 / 2	2 / 2	35
	36		Размер передних				300-15-18PR(I)	300-15-18PR(I)	300-15-18PR(I)	300-15-18PR(I)	36
	37		Размер задних				7.00-12-14PR(I)	7.00-12-14PR(I)	7.00-12-14PR(I)	7.00-12-14PR(I)	37
	38	Колесная база			y	мм	2000	2000	2000	2000	38
	39	Колея (передняя / задняя) sprw 1/sprw 2				мм	1180 / 1180	1180 / 1180	1180 / 1180	1180 / 1180	39
		Высота решетки ограждения груза			Hb	мм	1300	1300	1300	1300	
		Расстояние до защитного ограждения			Hh	мм	1045	1045	1045	1045	
		Высота противовеса			Hc	мм	1275	1275	1275	1275	
	40	Минимальный дорожный просвет под мачтой, с грузом				мм	145	145	145	145	40
	41	Дорожный просвет по центру колесной базы, с грузом			m1	мм	225	225	225	225	41
	42	Рабочий тормоз (Механич. / Гидравлич. / Электро / Пневмо)			m2		Гидравлический	Гидравлический	Гидравлический	Гидравлический	42
	43	Стояночный тормоз Ножной / Ручной					Ножной	Ножной	Ножной	Ножной	43
ВЕДУЩИЕ УЗЛЫ	45	Батарея	Вольтаж / Емкость (5 часов)			В/Ач	12 / 64	12 / 64	12 / 55	12 / 55	45
	49	Двигатель внутреннего сгорания	Производитель / модель				NISSAN / TD42	NISSAN / TD42	NISSAN / TB45	NISSAN / TB45	49
	50		Номинальная мощность двигателя			КВт	61	61	63.9	63.9	50
	51		Число оборотов			об.мин.	2400	2400	2450	2450	51
	52		Число цилиндров / рабочий объем			/см^3	6 / 4169	6 / 4169	6 / 4478	6 / 4478	52
	55	Трансмиссия	Тип				Автомат	Автомат	Автомат	Автомат	55
			Число скоростей				1 / 1	2 / 1	1 / 1	2 / 1	
	57	Рабочее давление для навесного оборудования				МПа	13.7	13.7	13.7	13.7	57

1F4 5.0 т

Габариты

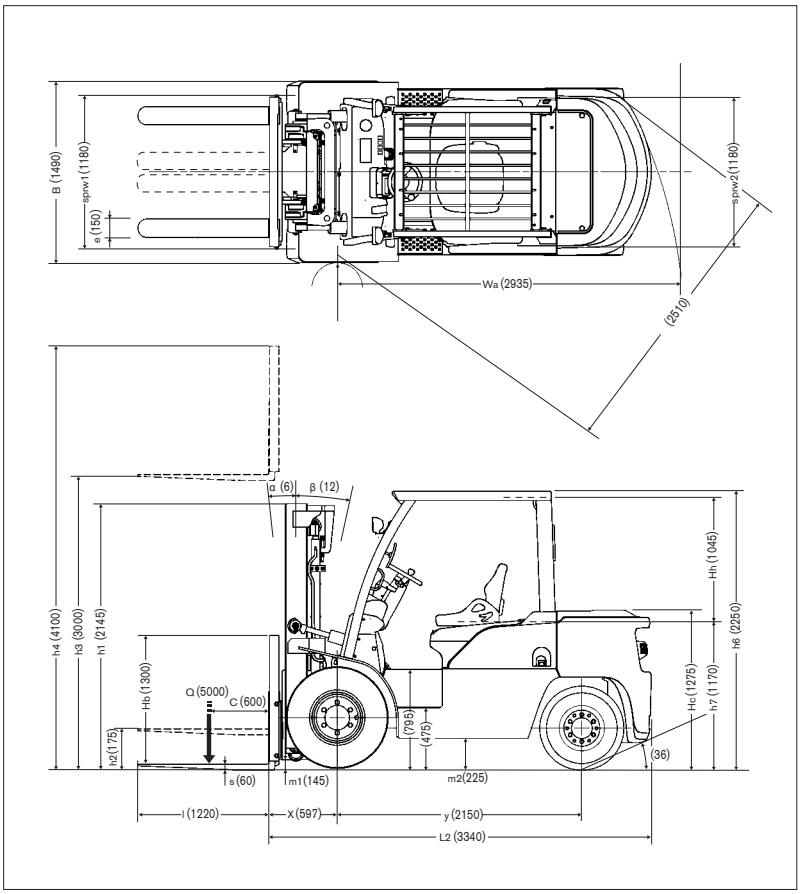

График грузоподъемности

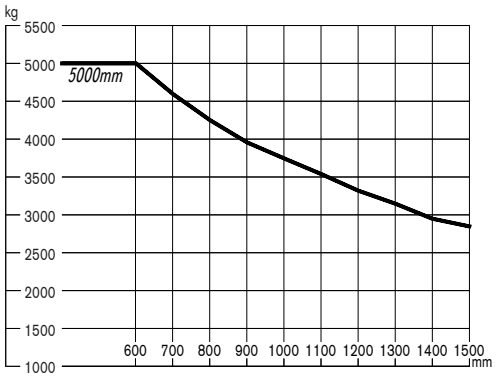

Грузоподъемность не снижается до высоты 5000 мм. Грузоподъемность вычислена при следующих условиях: а) стандартная мачта типа 2W и б) мачта в вертикальном положении

Размеры шин и колеи

Передние шины	Одинарные	Двускатные	Спец. двускатные
Размер передних шин	300-15-18PR(I)	7.50-16-12PR(I)	8.25-15-12PR(I)
Габаритная ширина мм	1490	1775	1970
Передняя колея мм	1180	1310	1445

Дорожный просвет

Под мачтой	мм	145
Под силовыми агрегатами	мм	170
Под рамой	мм	225

Характеристики мачт и номинальная грузоподъемность

WG1F4A50U, WG1F4F50U, JG1F4A50DU, JG1F4F50DU, JG1F4A50LU, JG1F4F50LU

Тип мачты	Код мачты	Макс. подъем вил мм	Строительная высота: Полностью опущена мм	Строительная высота: Полностью выдвинута: Без защитной решетки мм	Строительная высота: Полностью выдвинута: С защитной решеткой мм	Свободный ход: Без защитной решетки мм	Свободный ход: С защитной решеткой мм	Передний свес мм	Угол наклона: Передний / Задний град	Грузоподъемность: Одинарные шины, центр тяжести 500 мм кг	Грузоподъемность: Двускатные шины, центр тяжести 500 мм кг
Двухсекционная (С широким обзором 2W)	2W300	3000	2145	3885	4300	175	175	597	6/12	5000	
	2W330	3300	2295	4185	4600				6/12	5000	
	2W350	3500	2430	4385	4800				6/12	5000	
	2W370	3700	2545	4585	5000				6/12	5000	
	2W400	4000	2745	4885	5300				6/12	5000	
	2W450	4500	2995	5385	5800				6/6	5000	
	2W500	5000	3245	5885	6300				6/6	5000	
Трехсекционная (Со свободным ходом 3F)	3F385	3850	2145	4735	5150	1320	905	606	6/6	5000	
	3F430	4300	2295	5185	5600	1470	1055		6/6	5000	
	3F475	4750	2430	5635	6050	1605	1190		6/6	5000	
	3F515	5150	2545	6035	6450	1720	1305		6/6	4800	5000
	3F550	5500	2745	6385	6800	1920	1505		6/6	3200	4700
	3F600	6000	2995	6885	7300	2170	1755		6/6	2400	4100
	3F650	6500	3245	7385	7800	2420	2005		6/6	1800	2800
	3F700	7000	3495	7885	8300	2670	2255		6/6	1300	2100

Технические характеристики

		Наименование				WG1F4A50U	WG1F4F50U	JG1F4A50DU/LU	JG1F4F50DU/LU	
СПЕЦИФИКАЦИЯ	1	Производитель				Nissan Forklift	Nissan Forklift	Nissan Forklift	Nissan Forklift	1
	2	Модель				WG1F4A50U	WG1F4F50U	JG1F4A50DU/LU	JG1F4F50DU/LU	2
	3	Грузоподъемность				5000	5000	5000	5000	3
	4	Центр тяжести		Q	кг	600	600	600	600	4
	5	Тип двигателя (Электро, Дизель, Бензин, Газобензин)		C	мм	Дизель	Дизель	Бензин/Газобензин	Бензин/Газобензин	5
	6	Оператор (Сопровождает / Стоит / Сидит)				Сидит	Сидит	Сидит	Сидит	6
	7	Тип шин (передние / задние)				Пневматические	Пневматические	Пневматические	Пневматические	7
	8	Число колес, передних / задних (x=ведущие)				2x / 2	2x / 2	2x / 2	2x / 2	8
ГАБАРИТЫ	9	Стандартная высота подъема вил		h3	мм	3000	3000	3000	3000	9
	10	Стандартный свободный ход		h2	мм	175	175	175	175	10
	13	Размер вил (ВхШхД)			мм	60x150x1220	60x150x1220	60x150x1220	60x150x1220	13
		Макс. размах вил			мм	1185	1185	1185	1185	
		Мин. размах вил			мм	305	305	305	305	
	14	Наклон мачты (вперед / назад)		α/β	град	6 / 12	6 / 12	6 / 12	6 / 12	14
	15	Длина до спинки вил		L2	мм	3340	3340	3340	3340	15
	16	Общая ширина		B	мм	1490	1490	1490	1490	16
	17	Строительная высота (мачта опущена)		h1	мм	2145	2145	2145	2145	17
	18	Строительная высота (мачта выдвинута)		h4	мм	4100	4100	4100	4100	18
	19	Высота по решетку ограждения водителя		h6	мм	2250	2250	2250	2250	19
	20	Высота кресла водителя		h7	мм	1170	1170	1170	1170	20
	21	Радиус поворота (внешний)		Wa	мм	2935	2935	2935	2935	21
	22	Расстояние от оси опорных колес до спинки вил		X	мм	597	597	597	597	22
	23	Рабочий проезд с поддоном 1200x800 / 1000x1200		Ast	мм	4935 / 4735	4935 / 4735	4935 / 4735	4935 / 4735	23
ЭКСПЛУАТАЦИОННЫЕ ХАРАКТЕРИСТИКИ	24	Скорость	Передвижения с грузом		км/ч	18.0	23.5	18.0	22.0	24
			Передвижения без груза		км/ч	19.5	24.5	18.0	22.0	
	25		Подъема с грузом		мм/с	420	420	420	420	25
			Подъема без груза		мм/с	440	440	420	420	
	26		Опускания с грузом		мм/с	450	450	450	450	26
			Опускания без груза		мм/с	450	450	450	450	
	28	Макс. тяговое усилие (с грузом / без груза)			Н	31900 / 25770	31900 / 25770	33200 / 28800	33200 / 28800	28
	29	Преодолеваемый подъем при 2 км/ч (с грузом / без груза)			tan θ (%)	19 / -	19 / -	20 / -	20 / -	29
	30	Макс. преодолеваемый подъем (грузом / без груза)			tan θ (%)	22 / 20	22 / 20	23 / 22	23 / 22	30
ВЕС	32	Вес погрузчика без груза			кг	7325	7355	7330	7360	32
	33	Распределение веса с грузом (передняя / задняя ось)			кг	10775 / 1550	10795 / 1560	10775 / 1555	10790 / 1570	33
	34	Распределение веса без груза (передняя / задняя ось)			кг	2995 / 4330	3010 / 4345	2990 / 4340	3010 / 4350	34
ШАССИ И КОЛЕСА	35	Шины	Количество (передних / задних)		шт.	2 / 2	2 / 2	2 / 2	2 / 2	35
	36		Размер передних			300-15-18PR(I)	300-15-18PR(I)	300-15-18PR(I)	300-15-18PR(I)	36
	37		Размер задних			7.00-12-14PR(I)	7.00-12-14PR(I)	7.00-12-14PR(I)	7.00-12-14PR(I)	37
	38	Колесная база		y	мм	2150	2150	2150	2150	38
	39	Колея (передняя / задняя) sprw 1/sprw 2			мм	1180 / 1180	1180 / 1180	1180 / 1180	1180 / 1180	39
		Высота решетки ограждения груза		Hb	мм	1300	1300	1300	1300	
		Расстояние до защитного ограждения		Hh	мм	1045	1045	1045	1045	
		Высота противовеса		Hc	мм	1275	1275	1275	1275	
	40	Минимальный дорожный просвет под мачтой, с грузом			мм	145	145	145	145	40
	41	Дорожный просвет по центру колесной базы, с грузом		m1	мм	225	225	225	225	41
	42	Рабочий тормоз (Механич. / Гидравлич. / Электро / Пневмо)		m2		Гидравлический	Гидравлический	Гидравлический	Гидравлический	42
	43	Стояночный тормоз Ножной / Ручной				Ножной	Ножной	Ножной	Ножной	43
ВЕДУЩИЕ УЗЛЫ	45	Батарея	Вольтаж / Емкость (5 часов)		В/Ач	12 / 64	12 / 64	12 / 55	12 / 55	45
	49	Двигатель внутреннего сгорания	Производитель / модель			NISSAN / TD42	NISSAN / TD42	NISSAN / TB45	NISSAN / TB45	49
	50		Номинальная мощность двигателя		КВт	61	61	63.9	63.9	50
	51		Число оборотов		об.мин.	2400	2400	2450	2450	51
	52		Число цилиндров / рабочий объем		/см^3	6 / 4169	6 / 4169	6 / 4478	6 / 4478	52
	55	Трансмиссия	Тип			Автомат	Автомат	Автомат	Автомат	55
			Число скоростей			1 / 1	2 / 1	1 / 1	2 / 1	
	57	Рабочее давление для навесного оборудования			МПа	13.7	13.7	13.7	13.7	57

1F4

Новый погрузчик серии 1F4 изготовлен с жесткими армированными узлами и первоклассной защитой от пыли, грязи и других элементов. Кроме этого прекрасный обзор перед погрузчиком и наличие разнообразных умных функций, обеспечивают комфорт, безопасность и продолжительное время работы оператора без устали. Все это обеспечивает высокую производительность и снижение стоимости обслуживания на протяжении всего жизненного цикла погрузчика.

Многофункциональная LCD панель приборов

Большой и легкочитаемый многофункциональный **LCD-**дисплей позволяет водителю контролировать все рабочие операции погрузчика на любой стадии.

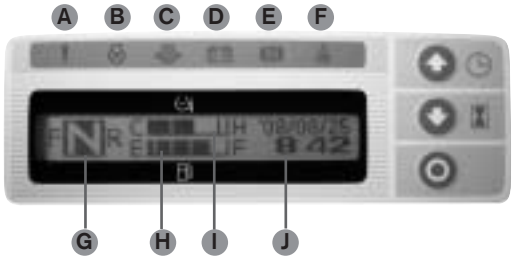

- **A** Комплексная система оповещения о появлении неисправности
- **B** Индикатор свечи накаливания (для дизельных двигателей)
  Сигнальная лампочка "Проверить двигатель" (для бензиновых и газобензиновых двигателей)
- **C** Индикатор давления масла
- **D** Индикатор зарядки АКБ
- **E** Индикатор тормозной системы
- **F** Индикатор ремня безопасности
- **G** Индикатор направления движения
- **H** Индикатор уровня топлива
- **I** Индикатор температуры охлаждающей жидкости
- **J** Многофункциональный дисплей: счетчик мотто-часов, часы/календарь, спидометр, система оповещения о необходимости ТО, коды ошибок.

*Индикатор засорения воздушного фильтра (доступен опционально)

Легкий доступ

Широкая, с нескользящей стальной поверхностью подножка и большое пространство для ног обеспечивают легкую посадку и высадку и максимальный комфорт оператора во время работы.

Система плавного хода (Опционально)

Два передних амортизатора поглощают вибрацию, передаваемую от дорожного покрытия. Эта опция особенно полезна при работе на неровной поверхности с грузами, требующими деликатного обращения.

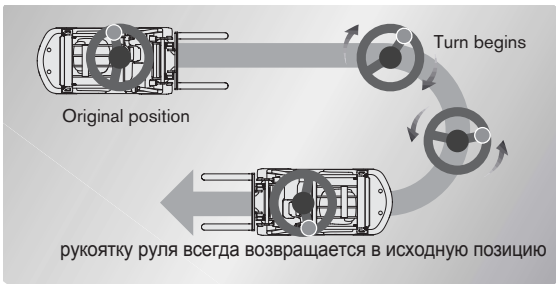

Синхронизатор рулевого управления (Опционально)

Специальный датчик проверяет положение рулевого механизма и колес, и всегда возвращает рукоятку руля и колеса в исходную позицию. Эта функция помогает более точно синхронизировать работу руля и колес, что обеспечивает аккуратное и безопасное вождение.

Опции доступные для Nissan Forklift 1F4 серии

Стандартно ● Опционально ○

		J(G)1F4 35-50 Бензин / Газ		W(G)1F4 35-50 Дизель
		Газобензин	Газ	
Управление погрузчиком	Модуль управления погрузчиком	●	●	●
Силовые агрегаты	Амортизация силовых агрегатов	●	●	●
	Электронная система впрыска ECCS	●	●	—
	Кнопка выбора скорости	○	○	—
	Кнопка выбора режимов Power / Eco	●	●	—
	Решетка радиатора	○	○	○
	3-х ступенчатый каталитический нейтрализатор	●	●	—
	Верхнее расположение глушителя	○	○	○
Воздушный фильтр	Циклонный воздушный фильтр	●	●	●
	Воздушный фильтр марки Donaldson	○	○	○
Специальное исполнения	Антикорозийное исполнение	○	○	○
	Взрывозащищенное исполнение	○	○	○
	Пылезащитный чехол	○	○	○
	Бесшумное исполнение	○	○	○
	Холодное исполнение	○	○	○
Газобаллонное оборудование с откидным кронштейном	Баллон + Кронштейн + Шланг	○	○	—
	Кронштейн + Шланг	●	●	—
	Кронштейн	○	—	—
	Без баллона + Кронштейна + Шланга	○	—	—
Приборы	Многофункциональная LCD приборная панель* Индикатор направления движения, индикатор уровня топлива и температуры охлаждающей жидкости, многофункциональный дисплей (счетчик мотто-часов, часы/календарь, спидометр, система оповещения о необходимости ТО, коды ошибок), PIN код, система самодиагностики.	●	●	●
Предупреждающие сигналы	Дублирующий звуковой сигнал заднего хода	●	●	●
	Сигнал постановки стояночного тормоза	●	●	●
Освещение	Передний свет (без защиты)	●	●	●
	Задние комбинированные фонари	○	○	○
	Заднее рабочее освещение	○	○	○
	Проблесковый маячок (желтый)	○	○	○
Шины	Шины гусматик (цельнолитые)	●	●	●
	Бандаж	○	○	○
	Двускатные колеса	○	○	○
Кабина	Пластиковая крыша от дождя	○	○	○
	Виниловая крыша от дождя	○	○	○
	Брезентовая кабина	○	○	○
	Зеркала заднего вида с обеих сторон	○	○	○
	Ветровое стекло	○	○	○
Сидение	Регулируемое сидение с подвеской	●	●	●
	Без сидения	○	○	○
Мачта	2-х секционная без свободного хода 2W	●	●	●
	3-х секционная 3F	○	○	○
	Без мачты	○	○	○
	Крышка гидроцилиндра наклона мачты	○	○	○
	Чехол гидроцилиндра наклона мачты	○	○	○
	Система управления наклоном мачты	○	○	○
Рулевое управление	Малый диаметр рулевого колеса с регулируемым наклоном	●	●	●
	Синхронизатор рулевого управления	○	○	○
Гидравлическая система управления	2-х секционный гидрораспределитель	●	●	●
	3-х секционный гидрораспределитель	○	○	○
	4-х секционный гидрораспределитель	○	○	○
	Рычаг единого управления	○	○	○
	Рычаги двойного управления	●	●	●
	Разводка гидравлики для 3-х секционного гидрораспределителя	○	○	○
	Разводка гидравлики для 4-х секционного гидрораспределителя	○	○	○
	Система плавного хода	○	○	○
Каретка и защитная решетка	Широкая каретка	○	○	○
	Высокая защитная решетка	●	●	●
	Широкая и высокая защитная решетка	○	○	○
	Без защтиной решетки	○	○	○
Вилы	Длинные вилы	○	○	○
	Удлинители вил	○	○	○
	Без вил	○	○	○
Набор инструментов	Набор инструментов	○	○	○
	Набор инструментов с домкратом	○	○	○
Бирка	Английский	●	●	●
	Немецкий	○	○	○
	Французский	○	○	○
	Испанский	○	○	○

*Индикатор засорения воздушного фильтра доступен как опция.